Flexview

Luminaire encastré pour tableaux doté d'un double système d'éclairage : panneau rétroéclairé et périmètre continu monté sur profilé en T à éclairage latéral

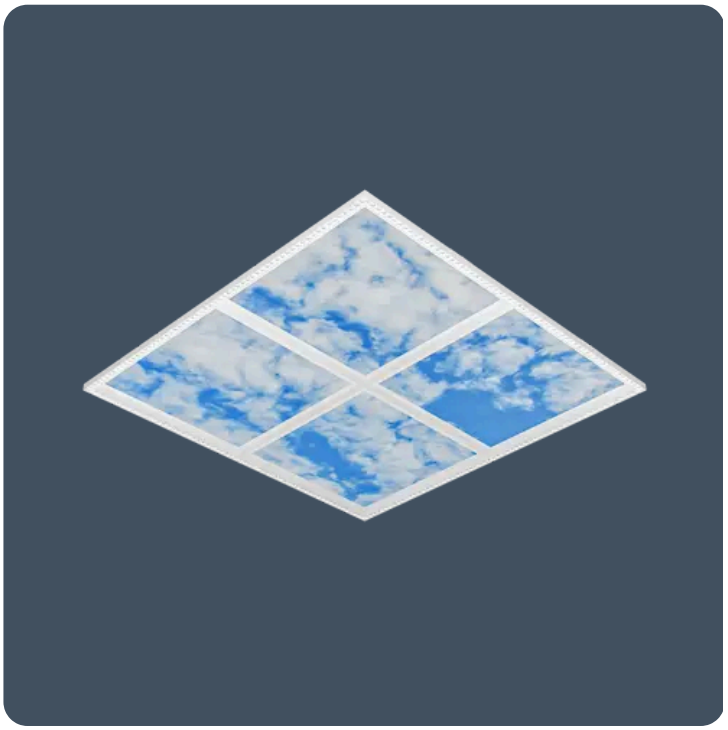

Avec son effet de puits de lumière saisissant, Flexview est un luminaire encastré à haute efficacité doté d'un double système d'éclairage.

Conçu pour constituer la pièce maîtresse du dispositif d'éclairage d'une pièce, Flexview associe un éclairage périphérique Flexline continu monté sur profilés en T à un panneau « baie vitrée » rétroéclairé de 600 x 600, afin d'améliorer l'attrait visuel et le confort. Flexview s'intègre parfaitement au système linéaire Flexline, permettant un éclairage efficace des espaces intérieurs grâce à des optiques sophistiquées à faible éblouissement.

Applications : espaces d'enseignement, bureaux, couloirs, salles d'attente, espaces de détente, halls d'accueil, commerces et pièces sans fenêtre.

- Conception à double système d'éclairage : un système d'éclairage périphérique pour l'éclairage principal et un système d'éclairage secondaire pour la baie vitrée
- Source lumineuse noire « invisible », options de réflecteur métallisé à faible éblouissement et blanc
- Plusieurs options de kits sont disponibles
- Le panneau rétroéclairé conserve une luminosité constante (il ne s'assombrit pas)

IP20 **Jusqu'à 100,5 LL/CW** SMARTSCAN LUXGUARD **Score de circularité TM66 2,7**

Spécification

Montage	**Encastré**	Indice de protection IP	**IP20**
Taille nominale	**1.2 x 1.2 m** **1.2 x 2.4 m** **1.8 x 1.2 m** **2.4 x 2.4 m**	Hauteur maximale de détection de présence	**8 m**

Durabilité

Score de circularité TM66	**2,7**

Flexview

Éclairage

Puissance lumineuse	**2.460 lm - 10.170 lm**	Efficacité	**Jusqu'à 100,5 LL/CW**
Élément lumineux supplémentaire	**Image rétro éclairée**		

Puissance

Puissance LED	**28 W - 106 W**	Puissance du circuit	**35 W - 119 W**

Construction

Logement	**Cadre en aluminium extrudé**	Finition	**Peinture poudre polyester**
Couleur du corps	**Blanc (RAL 9016)**	Assemblage optique	**Système optique haute performance avec une lentille dédiée pour chaque LED**
Couleur du réflecteur	**Réflecteur blanc** **Réflecteur métallisé** **Réflecteur noir**		

Caractéristiques des LED

CRI	**80+**	Température de couleur	**4000 K**
Durée de vie nominale (heures)	**100 K - L90/B10**	Protection des LED	**LUX Guard**
Efficacité du conducteur	**>74%**	Source lumineuse remplaçable	**Oui**
Facteur de puissance	**>0.85**	MacAdam Ellipse	**3 Step**
Mesure du scintillement	**IEC TR 61547-1: PstLM ≤1.0 / SVM ≤0.4**		

Conformité

UKCA	**Oui**	CE	**Oui**
Classe d'efficacité énergétique	**Ce produit contient une source lumineuse de classe d'efficacité énergétique A**	Thermoplastique Classement	**TP(a)**

Dimensions

Par module Flexview

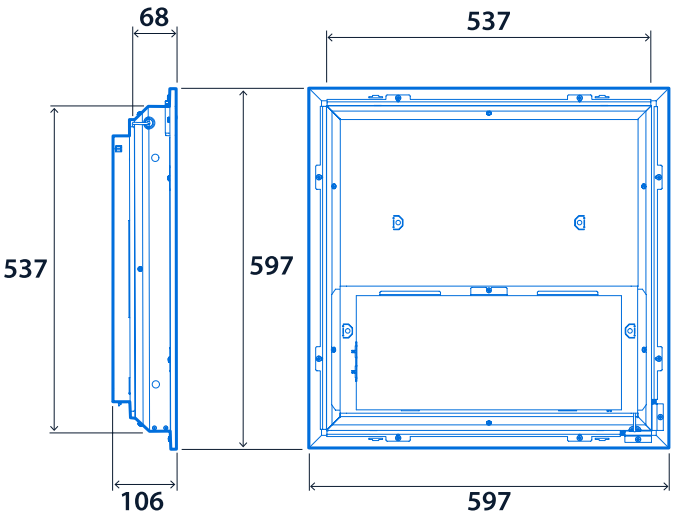

REMARQUE : Convient uniquement aux plafonds suspendus à profilés en T apparents

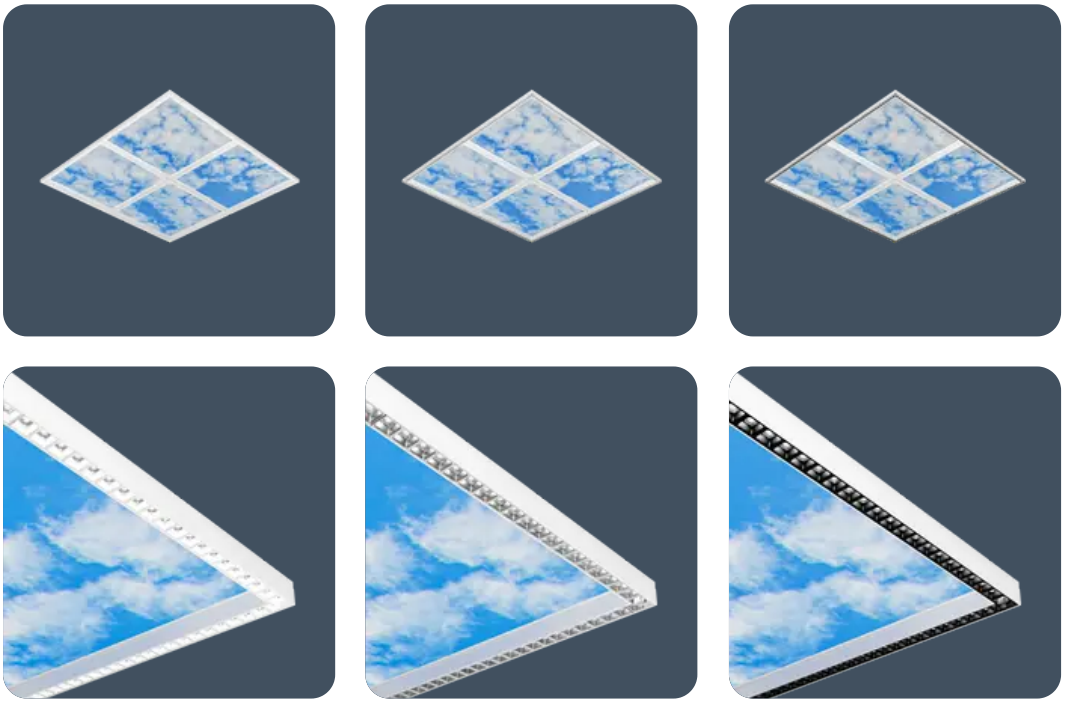

Cliquez ou scannez ici

Voir les variantes Flexview à l''aide de notre outil de filtrage en ligne



ILes informations sont correctes à la date du 26 nov. 2026, mais ne doivent pas être interprétées comme une garantie des performances et/ou des caractéristiques des produits individuels. Nous nous réservons le droit de modifier les spécifications et les conceptions sans préavis.