G3 Evo CA

Spots encastrés ronds à température de couleur variable



Le G3 Evo CA est un luminaire encastré à lumière blanche réglable, doté d'un réflecteur moulé par injection et doté d'une finition blanche.

Le G3 Evo CA utilise la technologie d'éclairage anthropocentrique ColourActive de Thorlux pour produire une lumière artificielle spécialement formulée qui reproduit le cycle naturel de la lumière du jour, dans le but de favoriser le bien-être, la bonne humeur et la santé. La variation de la Température De Couleur de l'éclairage artificiel pour imiter dynamiquement la lumière du jour peut contribuer à réguler le rythme circadien d'une personne, améliorant ainsi les conditions d'éclairage et pouvant avoir des effets bénéfiques sur la santé et le bien-être.

Applications : bureaux, couloirs, espaces d'accueil, sanitaires et commerces.

- Équipé de LED de 3 000 K et 6 500 K permettant de régler la température de couleur
- Panneau de renfort en option avec découpe centrale
- Fourni avec un boîtier de commande à distance équipé d'un câble d'alimentation de 2 m
- Les versions ColourActive sont équipées de la technologie sans fil SmartScan, qui rend superflu le câblage de commande. Idéales pour la modernisation.
- Versions ColourActive équipées d'un connecteur TEE à 3 pôles pour le câblage du LCM

Jusqu'à IP66 (IP20 au-dessus du plafond) **IK10** **Jusqu'à 107,0 LL/CW**

Spécification

Montage	**Encastré**	Indice de protection IP	**Jusqu'à IP66 (IP20 au-dessus du plafond)**
Note d'impact	**IK10**	Hauteur maximale de détection de présence	**8 m**

Éclairage

Distribution	**Zone**	Puissance lumineuse	**2.290 lm - 2.460 lm**
Efficacité	**Jusqu'à 107,0 LL/CW**		

G3 Evo CA

Puissance

Puissance LED	**19 W**	Puissance du circuit	**23 W**

Construction

Logement	**Corps en aluminium moulé sous pression avec réflecteur en Polycarbonate moulé par injection Les versions IP66/IK10 sont équipées d'une lunette en aluminium moulé sous pression et d'un couvercle en Polycarbonate transparent**	Couleur de la lunette	**Blanc (RAL 9016)**
Assemblage optique	**Optique haute performance pour une meilleure répartition de la surface**	Couleur du réflecteur	**Réflecteur blanc**

Caractéristiques des LED

CRI	**80+**	Température de couleur	**3000-6500 K**
Durée de vie nominale (heures)	**100 K - L80/B10**	Efficacité du conducteur	**>83%**
Source lumineuse remplaçable	**Oui**	Facteur de puissance	**>0.94**
MacAdam Ellipse	**3 Step**	Mesure du scintillement	**IEC TR 61547-1: PstLM ≤1.0 / SVM ≤0.4**

Conformité

UKCA	**Oui**	CE	**Oui**
Classe d'efficacité énergétique	**Ce produit contient une source lumineuse de classe d'efficacité énergétique A**		

G3 Evo CA

Dimensions

IP40

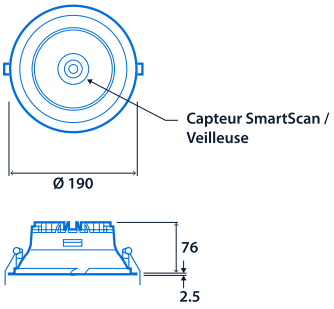

Découpe - Ø 175
Épaisseur maximale du plafond - 35
Profondeur minimale des vides pour ColourControl : 80
Profondeur minimale des vides pour ColourActive : 130

IP66/IK10

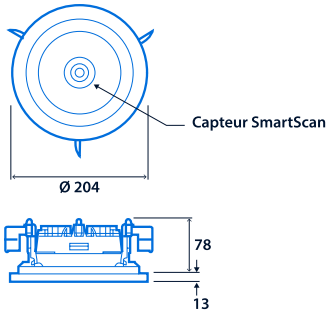

Découpe - Ø 180
Épaisseur maximale du plafond - 50
Profondeur minimale des vides pour ColourControl : 80
Profondeur minimale des vides pour ColourActive : 130

ColourControl Driver

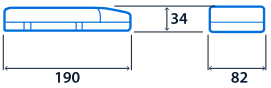

Pack ColourActive Gear








Cliquez ou scannez ici

Voir les variantes G3 Evo CA à l''aide de notre outil de filtrage en ligne



ILes informations sont correctes à la date du 26 nov. 2026, mais ne doivent pas être interprétées comme une garantie des performances et/ou des caractéristiques des produits individuels. Nous nous réservons le droit de modifier les spécifications et les conceptions sans préavis.