Strike M Surface

Spots réglables à montage en surface



Strike M Surface est un projecteur apparent parfaitement adapté aux applications d'affichage et de vente au détail. La version apparente fait partie de la gamme polyvalente Strike qui offre différentes options de montage, permettant d'installer les luminaires sur différents types de plafonds.

Sa conception adaptable permet d'utiliser des optiques interchangeables à faible éblouissement, disponibles avec des faisceaux étroits (22°), larges (33°) ou très larges (54°), offrant une distribution homogène et réduisant la lumière parasite.

Strike M En Saillie offre les mêmes caractéristiques exceptionnelles que Strike S En Saillie, notamment des LED CRI90, des options 3000 K et 4000 K en standard, et la possibilité de pivoter à 350° en azimut et à 90° à la verticale pour une amplitude de mouvement complète.

Applications : Affichage et Caractéristique, commerce de détail, zones d'accueil, hôtellerie, galeries d'art, musées, bibliothèques.

- Tête de luminaire en aluminium moulé sous pression et corps d'engrenage en acier embouti
- Score TM66 de 2,5 - Schéma de certification LIA/CIBSE vérifié TSD-012
- Ajustement azimutal de 350° et vertical de 90
- Contrôle optique à faible éblouissement
- Distribution optimisée grâce à la technologie des lentilles pour réduire la lumière parasite
- Équipé de LED CRI 90, adapté aux applications de vente au détail

IP20 **Jusqu'à 123,1 LL/CW** **Score de circularité TM66 2,5**

Spécification

Montage	**En Saillie**	Indice de protection IP	**IP20**

Durabilité

Score de circularité TM66	**2,5**

Strike M Surface

Éclairage

Distribution	**Faisceau de 22 - Étroit** **Faisceau de 33 - Large** **Faisceau de 54 - Projection**	Puissance lumineuse	**1.900 lm - 3.200 lm**
Efficacité	**Jusqu'à 123,1 LL/CW**		

Puissance

Puissance LED	**15 W - 22 W**	Puissance du circuit	**18 W - 26 W**

Construction

Logement	**Tête de luminaire en aluminium moulé sous pression et corps d'engrenage en acier embouti**	Finition	**Peinture poudre polyester**
Couleur du corps	**Blanc (RAL 9016)** **Noir (RAL 9005)**	Assemblage optique	**Lentille acrylique et optique réflectrice interchangeables en une seule pièce**

Caractéristiques des LED

CRI	**90+**	Température de couleur	**3000 K** **4000 K**
Durée de vie nominale (heures)	**67 K - L80/B10**	Efficacité du conducteur	**>85%**
Source lumineuse remplaçable	**Oui**	Facteur de puissance	**>0.95**
MacAdam Ellipse	**3 Step**	Mesure du scintillement	**IEC TR 61547-1: PstLM ≤1.0 / SVM ≤0.4**

Conformité

UKCA	**Oui**	CE	**Oui**
Classe d'efficacité énergétique	**Ce produit contient une source lumineuse de classe d'efficacité énergétique C** **Ce produit contient une source lumineuse de classe d'efficacité énergétique D**		

Strike M Surface

Dimensions

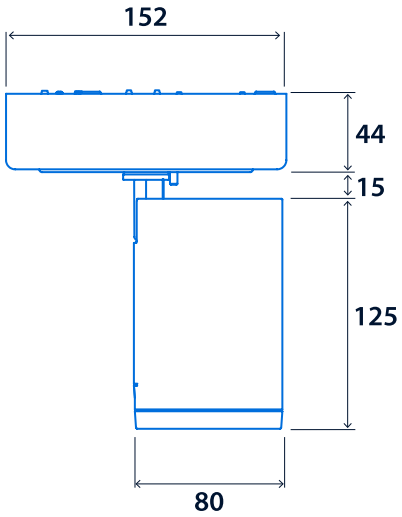

Accessoires

Code produit	La description	Poids
SKM20890	Garniture avant - Blanc	0,09 kg
SKM20891	Garniture avant - Noir	0,09 kg
SKM20892	22° Optique étroite	0,08 kg
SKM20894	33° Optique large	0,08 kg
SKM20895	54° Optique d'inondation	0,08 kg



Cliquez ou scannez ici

Voir les variantes Strike M Surface à l''aide de notre outil de filtrage en ligne



Strike M Surface

ILes informations sont correctes à la date du 26 nov. 2026, mais ne doivent pas être interprétées comme une garantie des performances et/ou des caractéristiques des produits individuels. Nous nous réservons le droit de modifier les spécifications et les conceptions sans préavis.