Tetra Max

Luminaires encastrés à haut rendement et à faible éblouissement

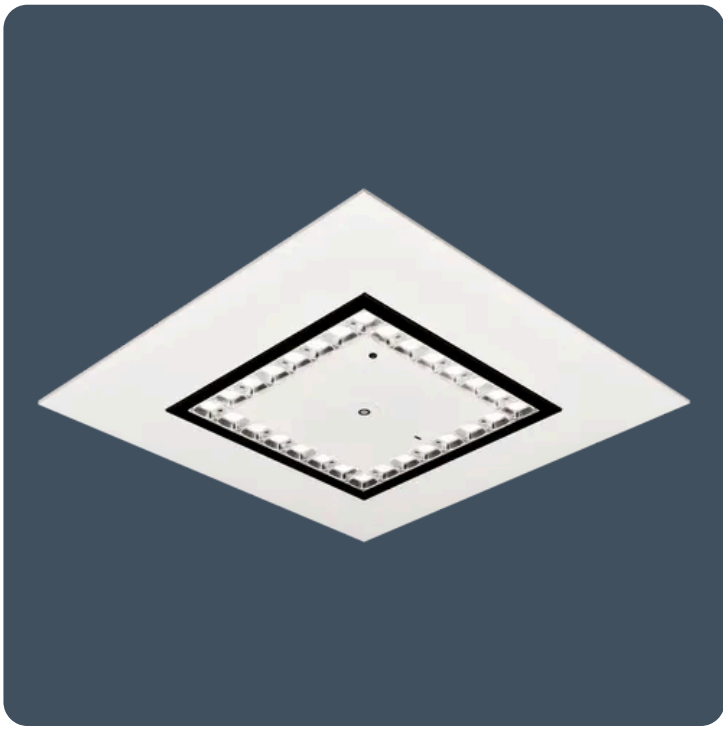

Le Tetra Max est un luminaire encastré moderne de 600 x 600 qui offre un contrôle de l'éblouissement et une efficacité énergétique inégalés. Il repose sur une conception optique combinant un réflecteur et des lentilles optiques individuelles pour chaque LED. Conforme aux normes EN12464-1 / LG7 (<1 500 cd/m² à 65°)

Avec une faible profondeur de seulement 40 mm / 69 mm avec pièce en T (versions SmartScan) et un plateau à composants rabattable facilement accessible, le Tetra Max a été conçu pour faciliter l'installation et l'entretien.

Applications : bureaux, salles de réunion, centres d'appels, bibliothèques, salles de contrôle, espaces d'accueil et zones de circulation.

- Éblouissement extrêmement faible grâce à un système optique sur mesure
- < 1 500 cd/m² à 65° (conformité à la norme EN 12464-1 / LG7)
- Plateau central à abattre pour faciliter l'accès et l'entretien
- Rendement élevé (jusqu'à 170 LL/CW)
- Profondeur réduite de 40 mm ou 69 mm pour les versions SmartScan équipées d'un adaptateur TEE
- La technologie sans fil SmartScan élimine le besoin de câblage de contrôle. Idéale pour la rénovation
- Convient à la plupart des types de plafonds, avec, en option, une suspension par bras latéral et des kits de fixation pour plaques de plâtre

Remarques: Pour conserver un profil de 40 mm de profondeur sur les modèles SmartScan, ajoutez le suffixe « NT » à la référence afin de préciser qu'il s'agit d'un modèle sans pièce TEE.

IP20 **Jusqu'à 170,7 LL/CW** SMARTSCAN LUXGUARD **Score de circularité TM66 2,5**

Spécification

Montage	**Encastré**	Indice de protection IP	**IP20**
Taille nominale	**600 x 600 mm**	Hauteur maximale de détection de présence	**8 m**

Durabilité

Score de circularité TM66	**2,5**

Tetra Max

Éclairage

Distribution	**Zone**	Puissance lumineuse	**2.390 lm - 4.050 lm**
Efficacité	**Jusqu'à 170,7 LL/CW**		

Puissance

Puissance LED	**13 W - 23 W**	Puissance du circuit	**14 W - 25 W**

Construction

Logement	**Corps en acier zingué**	Finition	**Peinture poudre polyester**
Couleur du corps	**Blanc (RAL 9016)** **Noir (RAL 9005)**	Assemblage optique	**Système optique personnalisé combinant un réflecteur et une lentille optique pour chaque LED**

Caractéristiques des LED

CRI	**80+**	Température de couleur	**4000 K**
Durée de vie nominale (heures)	**100 K - L90/B10**	Protection des LED	**LUX Guard**
Efficacité du conducteur	**>88%**	Source lumineuse remplaçable	**Oui**
Facteur de puissance	**>0.93**	MacAdam Ellipse	**3 Step**
Mesure du scintillement	**IEC TR 61547-1: PstLM ≤1.0 / SVM ≤0.4**		

Conformité

UKCA	**Oui**	CE	**Oui**
Classe d'efficacité énergétique	**Ce produit contient une source lumineuse de classe d'efficacité énergétique A**		

Dimensions

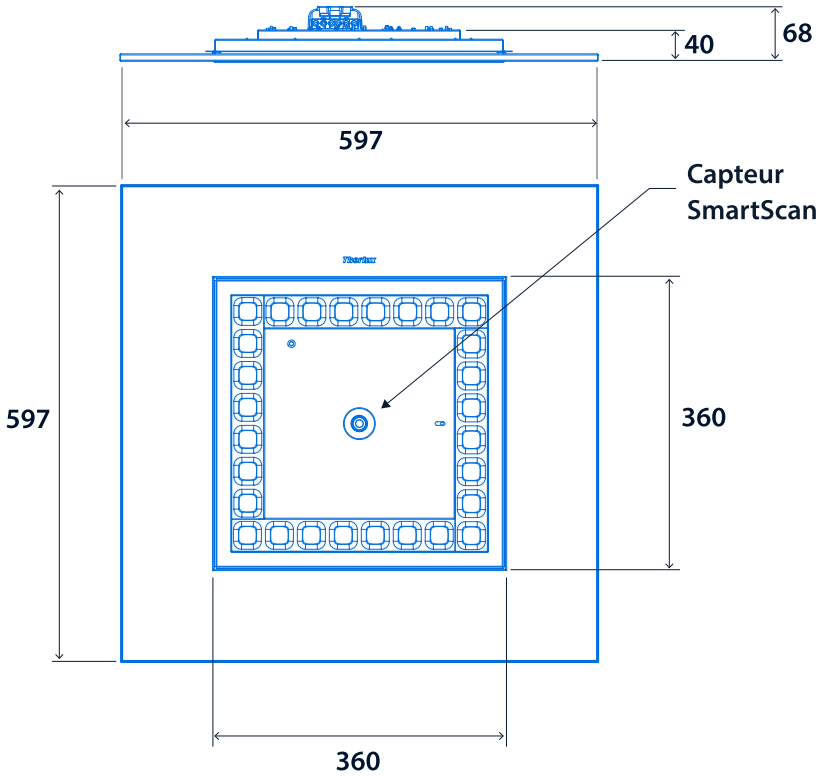

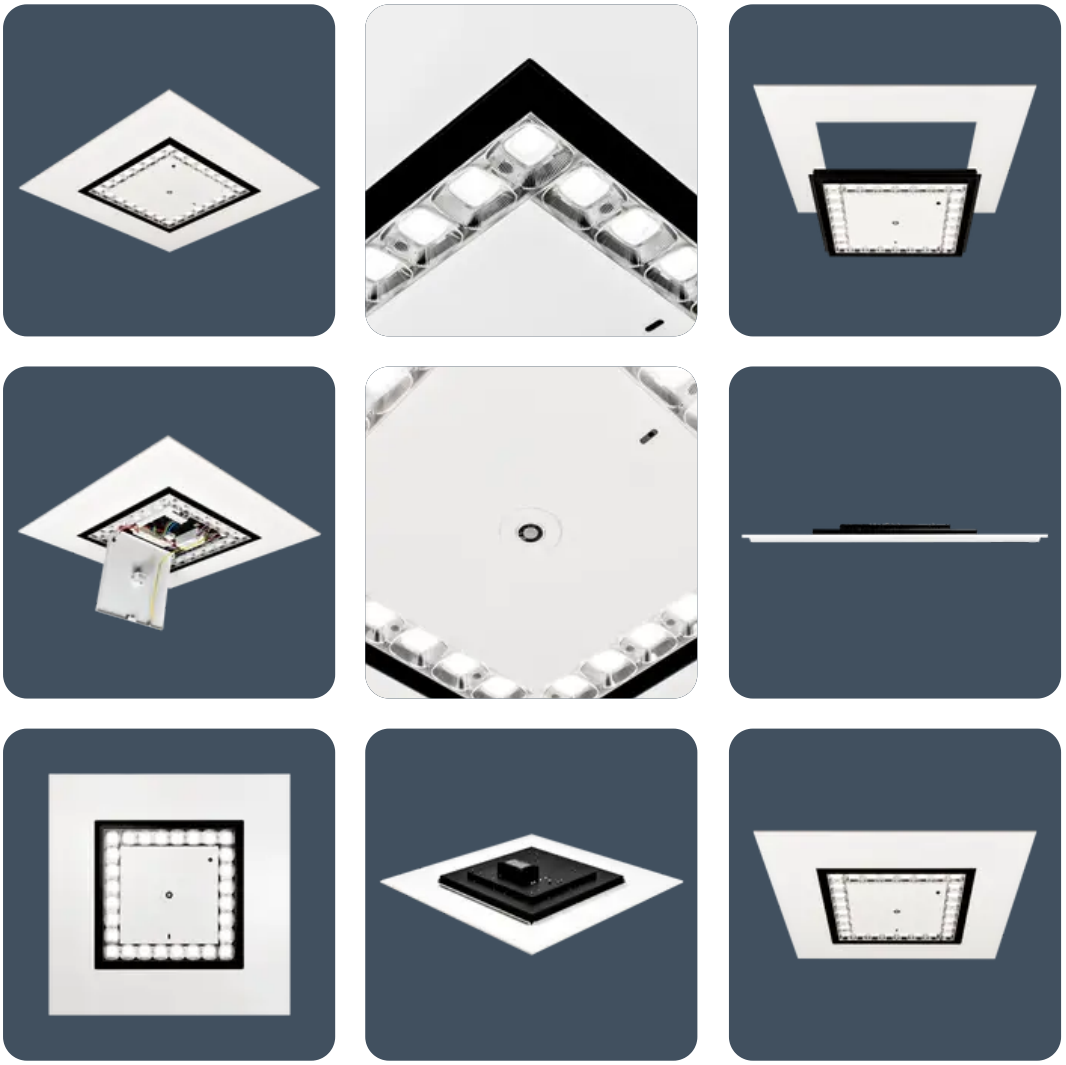

Cliquez ou scannez ici

Voir les variantes Tetra Max à l''aide de notre outil de filtrage en ligne



ILes informations sont correctes à la date du 26 nov. 2026, mais ne doivent pas être interprétées comme une garantie des performances et/ou des caractéristiques des produits individuels. Nous nous réservons le droit de modifier les spécifications et les conceptions sans préavis.